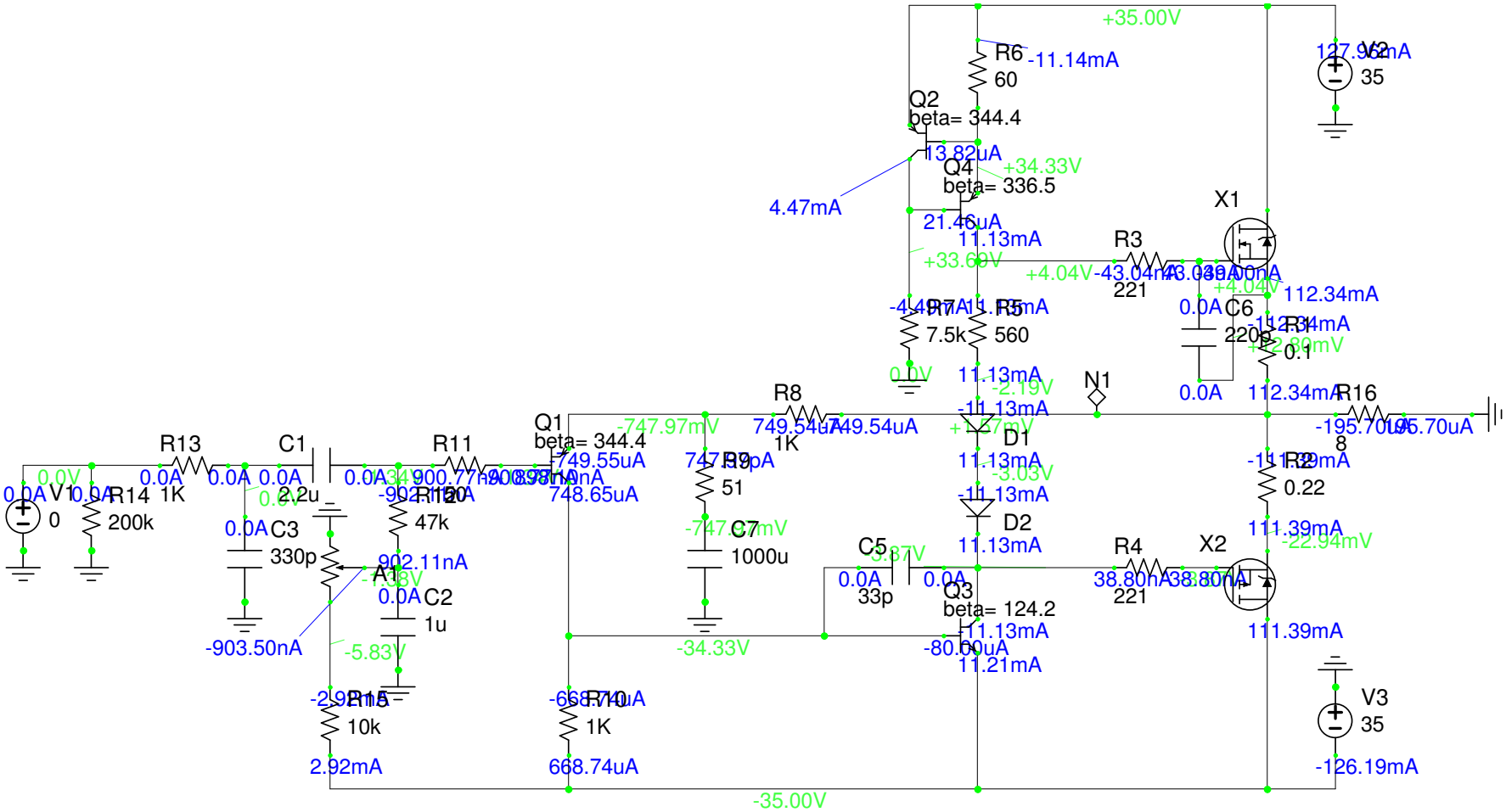
+35.00V
R6
60
-11.14mA
V2
35
Q2
beta= 344.4
13.82uA
Q4
beta= 336.5
+34.33V
4.47mA
21.46uA
11.13mA
+33.60V
X1
R3
221
+4.04V
-43.04mA
112.34mA
R7
7.5k
R5
560
C6
220p
R1
0.1
0.0V
11.13mA
-2.19V
N1
R8
1K
749.54uA
D1
R16
8
-195.70uA
Q1
beta= 344.4
-747.97mV
749.55uA
748.65uA
R9
51
R2
0.22
111.39mA
-22.94mV
R13
C1
2.2u
R11
47k
R14
200k
V1
0
C3
330p
A1
902.11nA
-903.50nA
-5.83V
C2
1u
C7
1000u
-34.33V
C5
33p
D2
R4
221
X2
Q3
beta= 124.2
-80.00uA
11.21mA
R15
10k
2.92mA
R10
1K
668.74uA
V3
35
-126.19mA
-35.00V

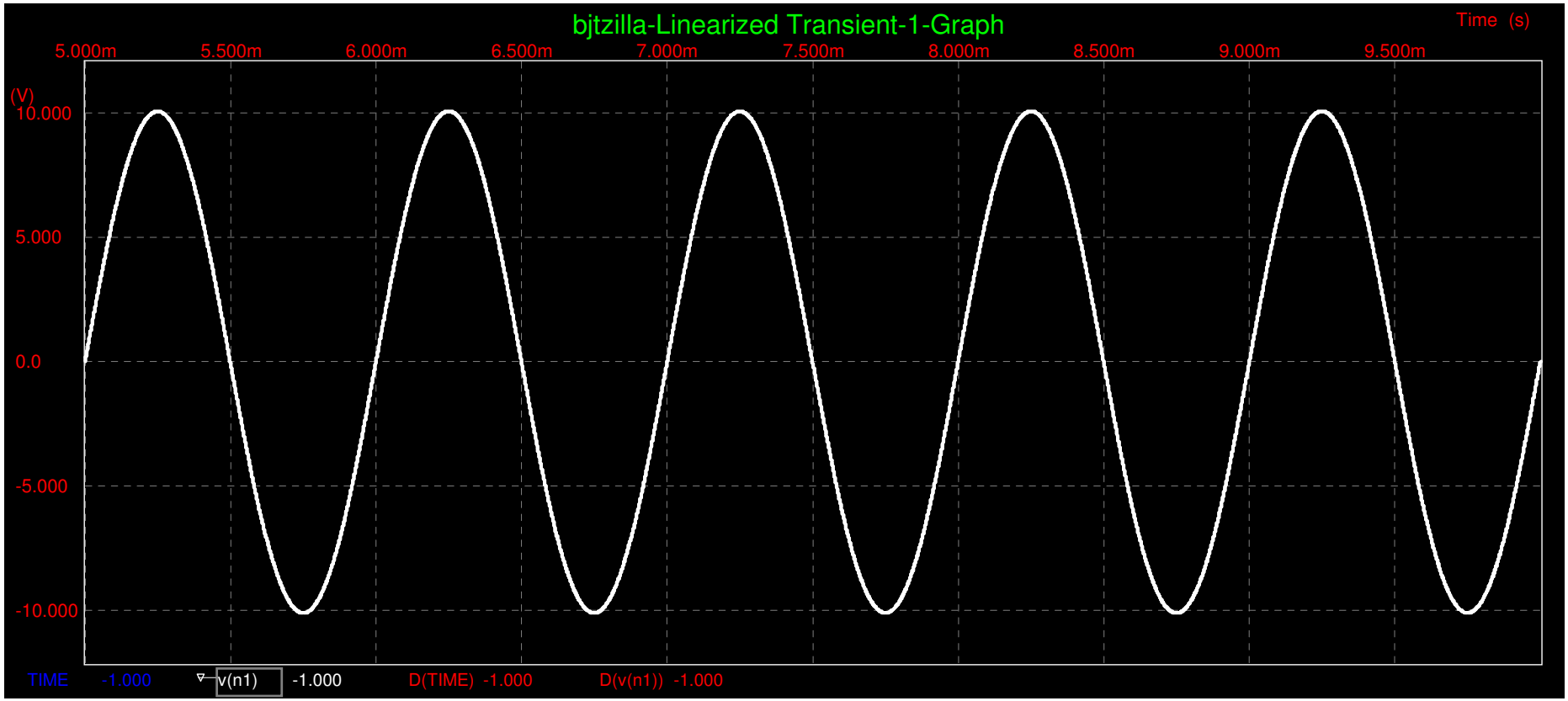
bjtzilla-Linearized Transient-1-Graph
Time (s)
5.000m
5.500m
6.000m
6.500m
7.000m
7.500m
8.000m
8.500m
9.000m
9.500m
(V)
10.000
5.000
0.0
-5.000
-10.000
TIME -1.000
v(n1) -1.000
D(TIME) -1.000
D(v(n1)) -1.000

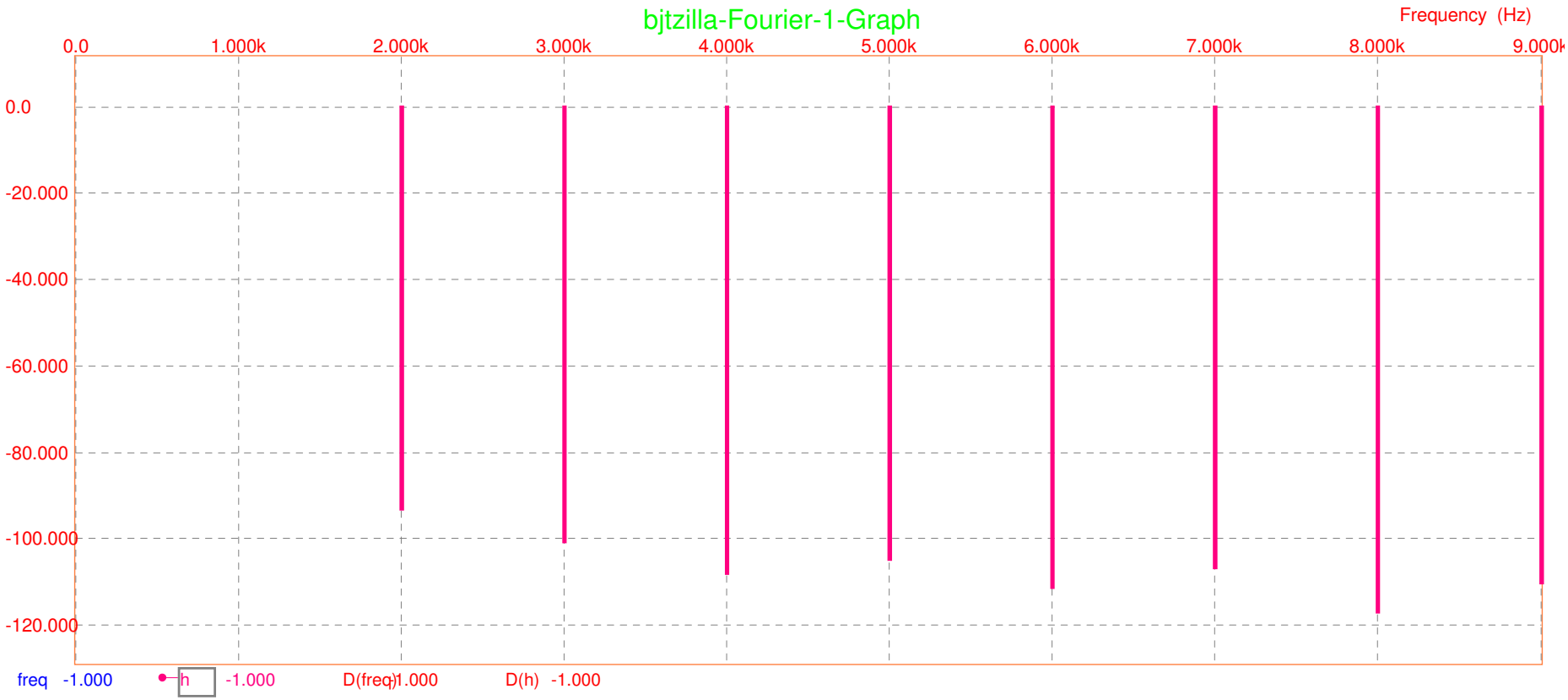
bjtzilla-Fourier-1-Graph
Frequency (Hz)
0.0
1.000k
2.000k
3.000k
4.000k
5.000k
6.000k
7.000k
8.000k
9.000k
0.0
-20.000
-40.000
-60.000
-80.000
-100.000
-120.000
freq -1.000
h -1.000
D(freq) 1.000
D(h) -1.000