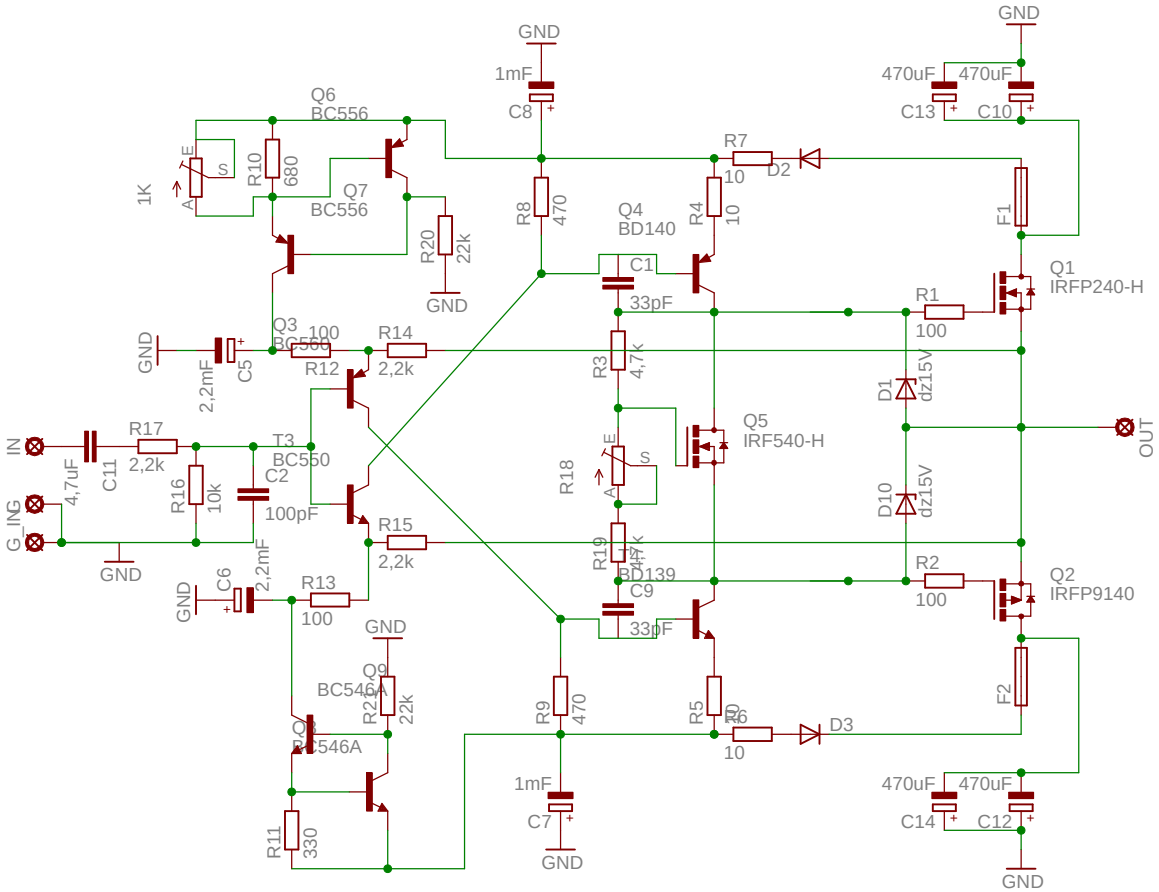
GND
1mF
C8
470uF
C13
C10
Q6
BC556
Q7
BC556
R10
680
1K
R20
22k
R8
470
R7
10
D2
Q4
BD140
R4
10
F1
C1
33pF
Q1
IRFP240-H
R1
100
R3
4,7k
D1
dz15V
Q3
BC550
R14
2,2k
R12
100
C5
2,2mF
Q5
IRF540-H
OUT
IN
R17
2,2k
T3
BC550
C11
4,7uF
R16
10k
C2
100pF
R18
R19
4,7k
D10
dz15V
G_ING
R15
2,2k
R2
100
Q2
IRFP9140
C6
2,2mF
R13
100
BD139
C9
33pF
Q9
BC546A
R24
22k
Q8
BC546A
R9
470
R5
10
R6
10
D3
F2
R11
330
1mF
C7
470uF
C14
C12